FICHA TÉCNICA

Misturadora Bidé c/ Válvula Clic-Clac **Lotto**

Referência: 5066204X

Imagem ilustrativa

Características:

- ☐ Material: Latão e Plástico
- ☐ Acabamentos: Ver quadro
- ☐ Alimentação: $^{3}/_{8}$''
- ☐ Sistema de regulação de débito: 2 castelos (1 para água quente e 1 para água fria) cerâmicos de $^{1}/_{4}$ de volta
- ☐ Débito máximo 5L/min
- ☐ Pressão recomendada: 1 a 5 kg/cm^2
- ☐ Temperatura recomendada: <65°C
- ☐ Acessórios incluídos: Válvula Clic-Clac

ACABAMENTO	Cromado	Preto
X	2	3
	✔	✔

| Desenho técnico |

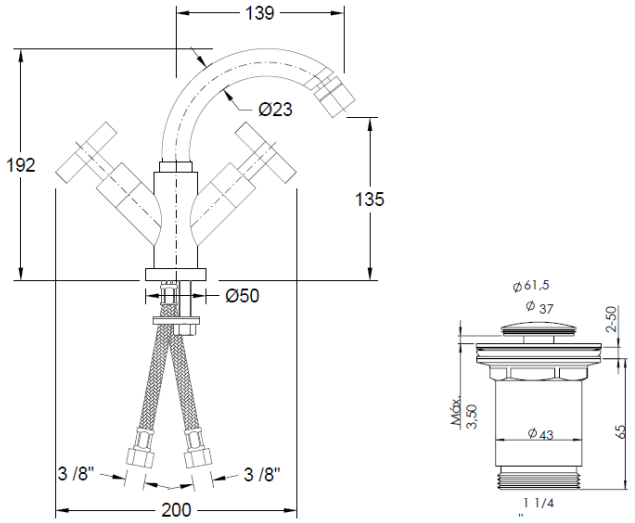

Recomendações:
- Limpeza diária deve ser realizada com produtos de limpeza de sanitários não abrasivos, o uso de detergentes de limpeza contendo cloro ou ácido não é recomendado;
- É aconselhável proceder periodicamente à limpeza dos filtros e do perlator, quando aplicados, recorrendo sempre à utilização de água corrente.
- Para efectuar trabalhos de manutenção, é indispensável fechar o abastecimento de água.

Garantia:
- 3 anos de garantia contra defeitos de fabrico.