FICHA TÉCNICA

Monocomando de lavatório **PMR**

Referência: 50663000

Imagem ilustrativa

Características:

□ Material:	Latão
□ Cor:	Cromado
□ Cartucho:	Disco cerâmicos homologados (300 000 ciclos)
□ Entrada de água:	Quente e fria ⅜''
□ Kit fixação:	Latão M8
□ Válvula de descarga automática (VDA):	Latão cromado
□ Pressão recomendada:	1 a 6 kgs/cm^2
□ Temperatura recomendada:	<65ºC
□ Garantia:	5 anos sobre defeitos de fabrico

| Desenho técnico |

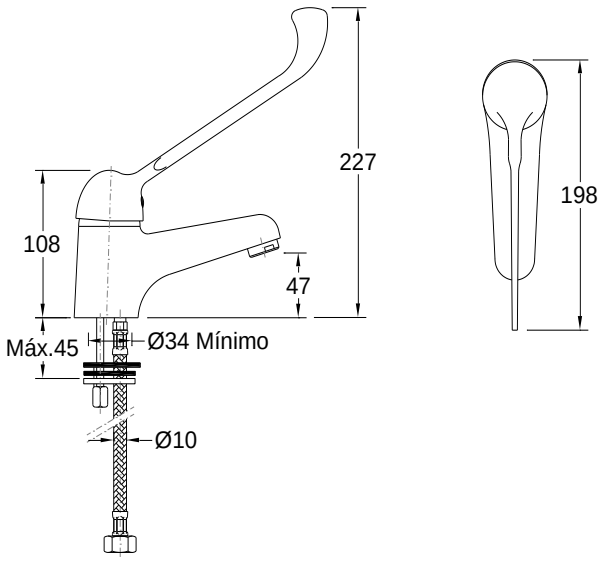

Recomendações:

- Não utilize esponjas ásperas, produtos abrasivos, produtos de limpeza solventes ou ácidos, produtos de remoção de calcário, vinagres domésticos e produtos de limpeza com ácido acético ao proceder à limpeza.
- É aconselhável proceder periodicamente à limpeza dos filtros, quando aplicados, e do perlizador, recorrendo sempre à utilização de água corrente.
- Para efetuar trabalhos de manutenção, é indispensável fechar o abastecimento de água.