Estrutura para bacia suspensa 9cm para paredes em alvenaria

Structure for wall hung cistern with concealed cistern and double volume flush mechanism with 9cm thickness

Referência: 55037094
Reference

Imagem ilustrativa
Illustrative image

PT:

Características:

- Estrutura para bacia suspensa com mecanismo dupla descarga para paredes de alvenaria
- Concebido para fixação à parede
- Produzida com chapa de aço com 1,5mm ligados por electro-soldadura com revestimento com garantia anti-corrosão de 25 anos (200 horas de resistência ao neveiro salino)
- Reservatório Intraslim (EN 14055) com isolamento acústico e anti-condensação, com capacidade de 6L. Todo o equipamento foi concebido para ser extraído facilmente pela abertura da placa de comando.
- Válvula de descarga de dupla descarga, regulada de fábrica para 3/6L.
- Torneira de bóia OD 95L (NF) silenciosa, economizadora, ajustável, com regulação de fábrica para assegurar volume de 6L.
  -Fecho hidráulico
  -Ligação 3/8'' em latão
  - Para pressões entre 0,5L e 16bars
  -Nível sonoro CLASSE 1 (NF – inferior a 20 dB)
  -Débito de 8,4lts/min. a uma pressão de 3bars
- Placas de comando frontais de dupla descarga
- Garantia geral de 10 anos contra defeitos. Estão excluídas reclamações de problemas por má instalação ou utilização indevida.

EN:

Specifications:

- Structure for wall-hung toilet with dual-flush mechanism for masonry walls.
- Designed for attaching to the wall.
- Manufactured with 1,5mm steel plate connected by electro-welding with a 25 year warranty of anti-corrosion coating (200 hours resistance to salt water).
- Intraslim cistern (EN 14055) with acoustic and anti-condensation insulation, with a 6 L capacity. All components are designed to be easily removed through the flush plate opening.
- Dual-flush valve, factory-set to 3/6 L.
- OD 95 L (NF) silent float valve, water-saving and adjustable, factory-set to ensure a 6 L volume.

  -Hydraulic shut-off
  -3/8" brass connection
  - For pressures between 0.5 bar and 16 bar
  - Noise level: CLASS 1 (NF – below 20 dB)
  - Flow rate of 8.4 L/min at a pressure of 3 bar
- Front-mounted dual-flush control plates
- General 10-year warranty against manufacturing defects. Claims related to improper installation or misuse are excluded.

Desenho técnico | Technical drawing

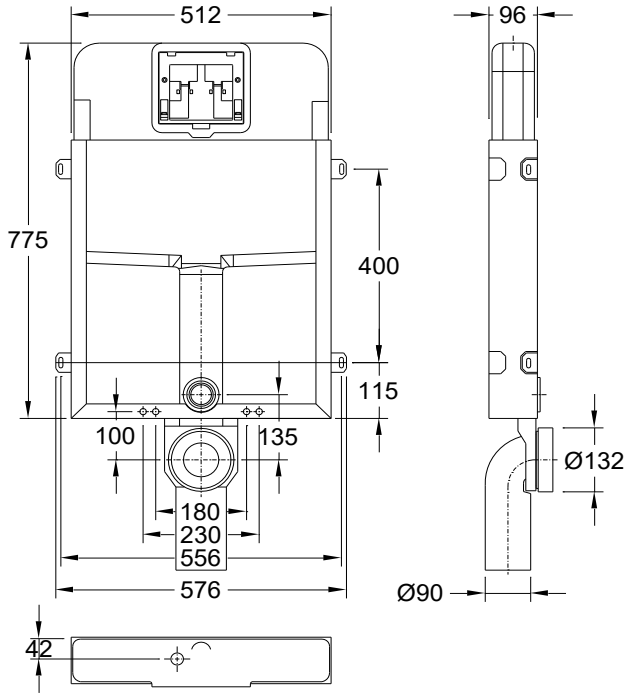

Outras informações
Instalação

Other Information
Installation